Liste des pièces de rechange du modèle HG 2620 E

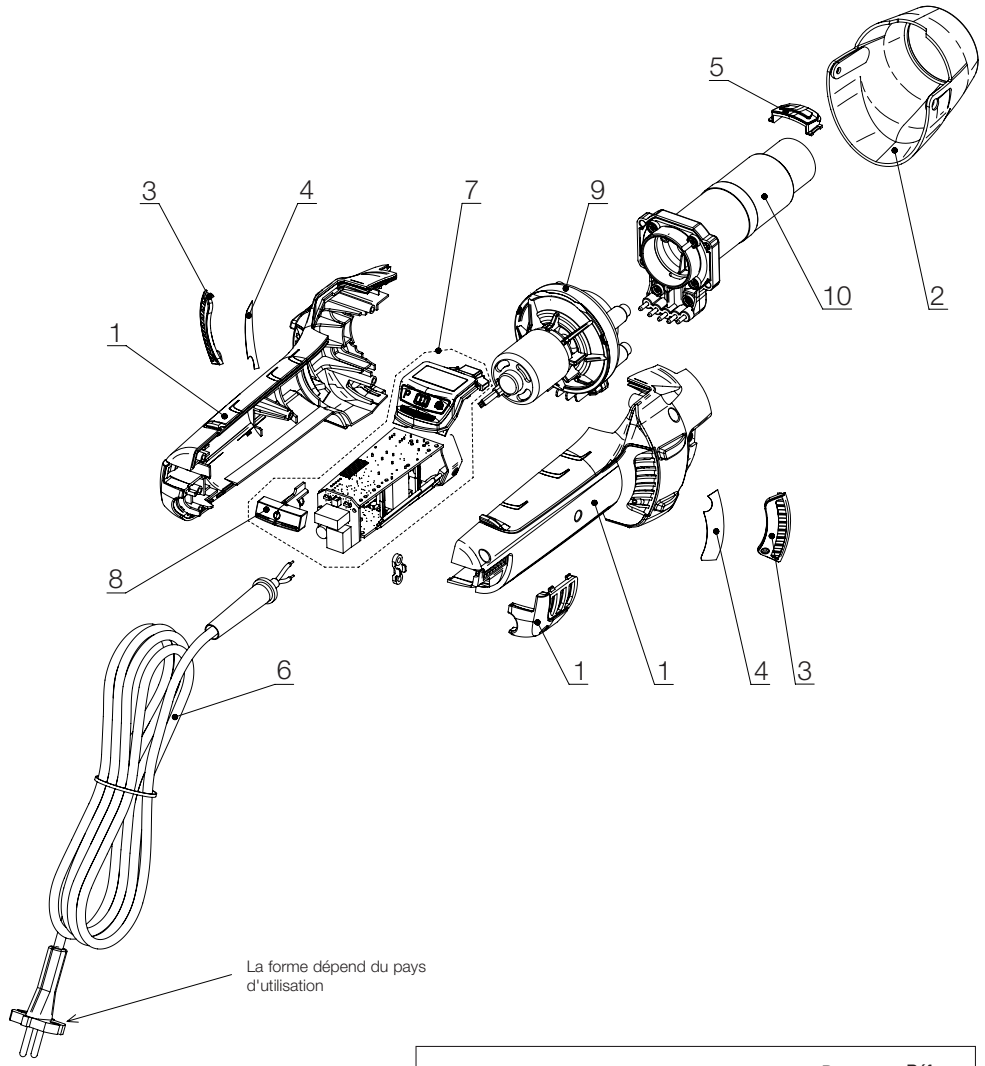

	Poste	Réf.
HG 2620 E, type 3518		
Kit boîtier de rechange HG 2620 E US	1	110050676
Manchon de protection de rechange HG 2620 US	2	110040719
Filtre à poussières de rechange HG 2620	3	110050697
Non-tissé pour micropoussières de rechange HG 2620	4	110040800
Capuchon de rechange HG 2620 US	5	110040720
Câble secteur de rechange HG 2620 US	6	110025024
Module électronique de rechange HG 2620 US	7	110050698
Interrupteur de rechange HG 2620 US	8	110040804
Moteur de rechange HG 2620 US	9	110036756
Corps de chauffe de rechange HG 2620 US	10	110050702
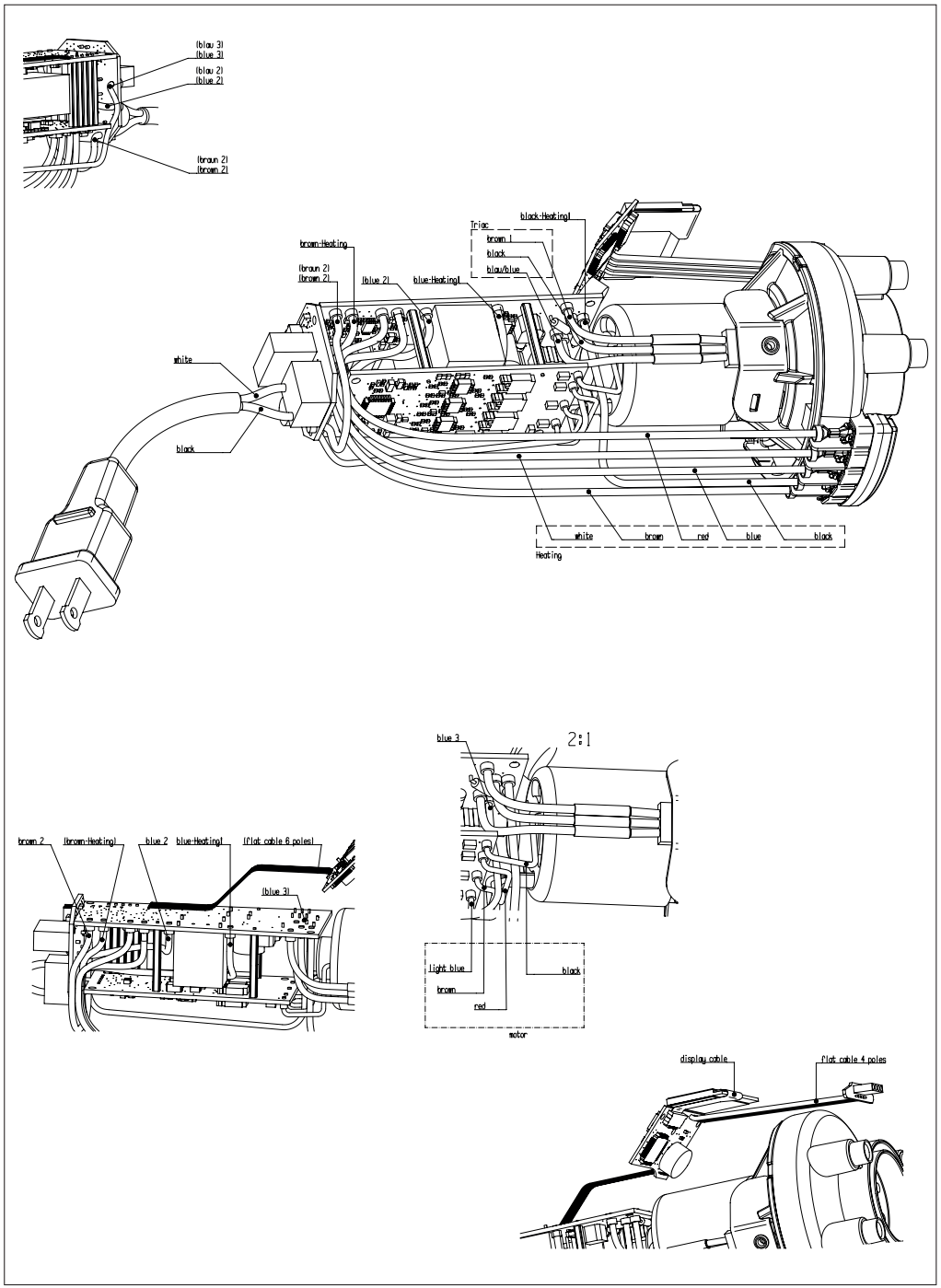
Schéma de câblage du modèle HG 2620 E